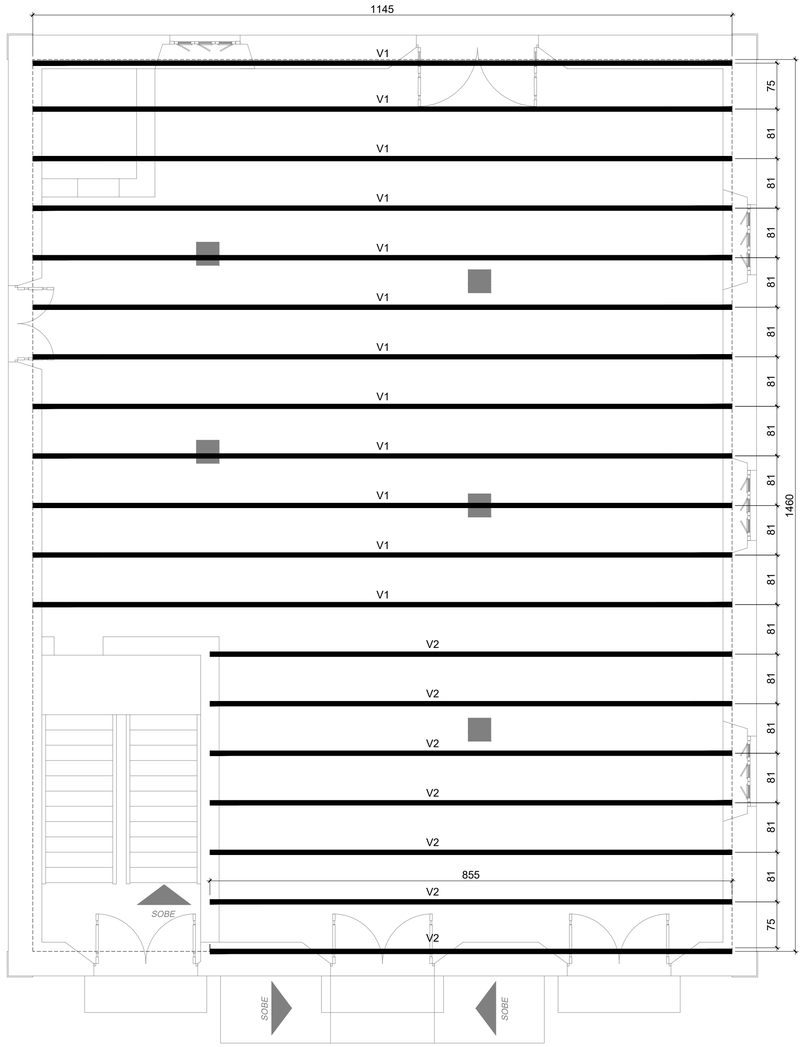

PLANTA BAIXA VIGAS ASSOALHO

ESC. 1/50

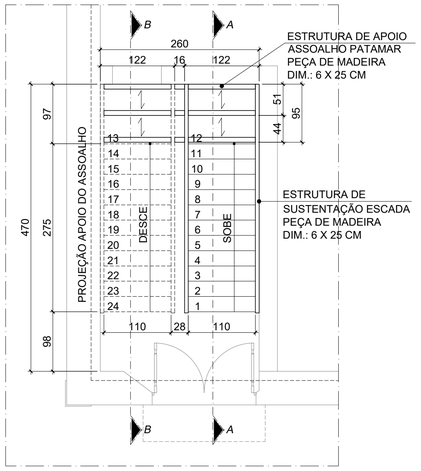

PLANTA BAIXA ESCADA

PAV. TÉRREO - ESTRUTURA

ESC. 1/50

LEGENDA:

SENTIDO DE ASSENTAMENTO TÁBUAS ASSOALHO

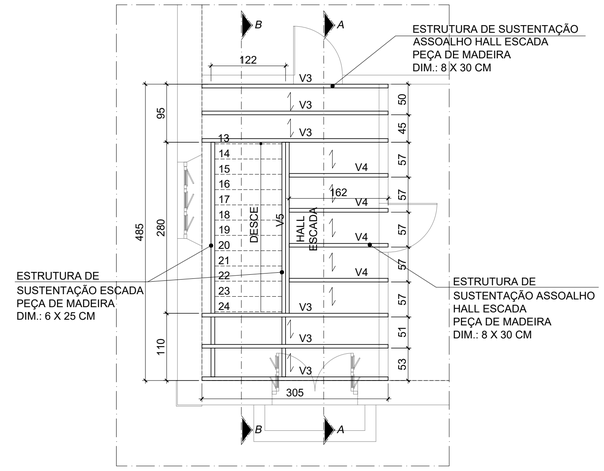

PLANTA BAIXA ESCADA/ HALL

PAV. TÉRREO - ESTRUTURA

ESC. 1/50

LEGENDA:

SENTIDO DE ASSENTAMENTO TÁBUAS ASSOALHO

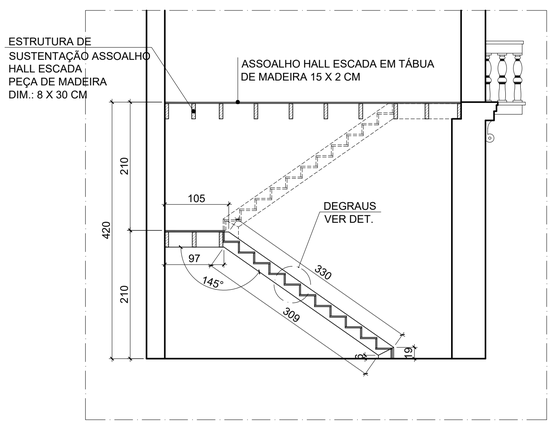

CORTE A-A

ESC. 1/50

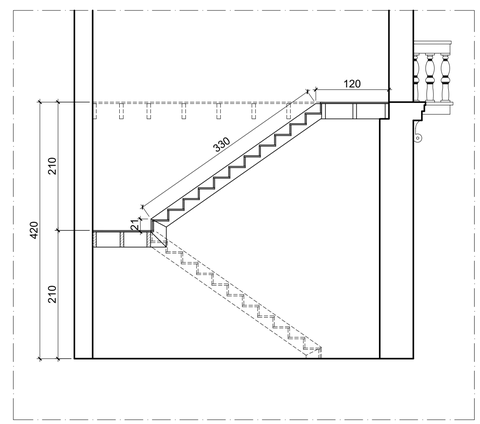

CORTE B-B

ESC. 1/50

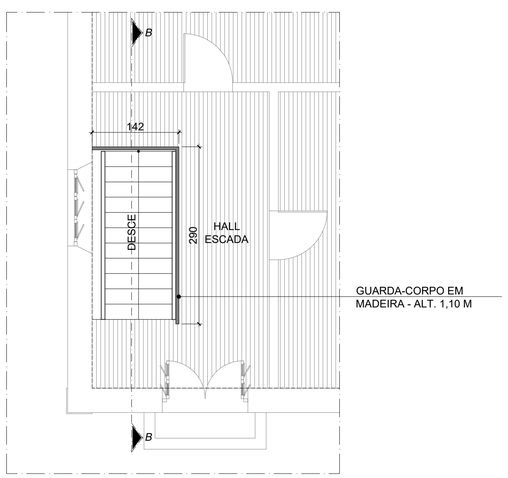

PLANTA BAIXA GUARDA-CORPO

ESCADA - HALL

ESC. 1/50

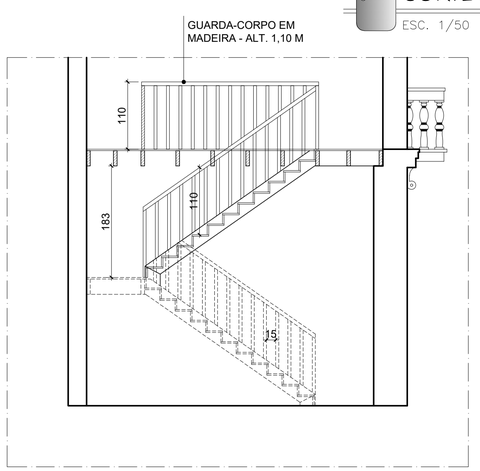

GUARDA-CORPO - CORTE B-B

ESC. 1/50

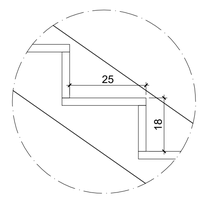

DETALHE DEGRAU

ESC: 1/10

TÍTULO:

Projeto de Restauração do Casarão Madame Albertina Holz, localizada na Av. Rio Doce, nº 34, Centro - Baixo Guandu/ ES

PREFEITURA DE **BAIXO GUANDU**

PROPRIETÁRIO: Município de Baixo Guandu	CNPJ: 27.165.737/0001-10
RESP.TÉCNICO: Fabrício Benício de Brito Engenheiro Civil - CREA: ES-014512/D	
PROJETO — DESENHO: Priscila David da Silva Engenheira Civil - CREA: ES-040521/D	
DETALHES: Estrutura de Madeira - Vigas Assoalho/ Escada	
ASSUNTO: Arquitetura	FOLHA: 01/01 — DATA: FEV/ 2022

A1 - 841 x 594 mm

PREFEITURA MUNICIPAL DE BAIXO GUANDU-ES

PREFEITURA MUNICIPAL DE BAIXO GUANDU-ES